ORYX™

E-160

S

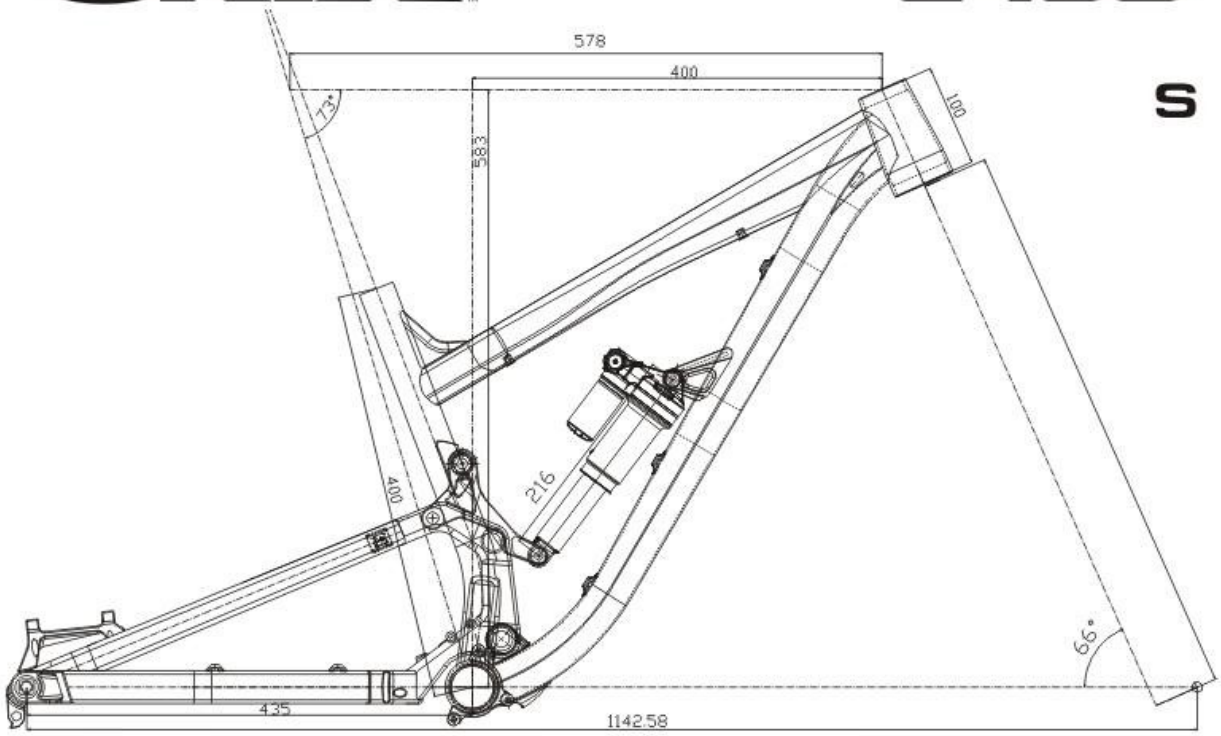

ORYX™

E-160

M

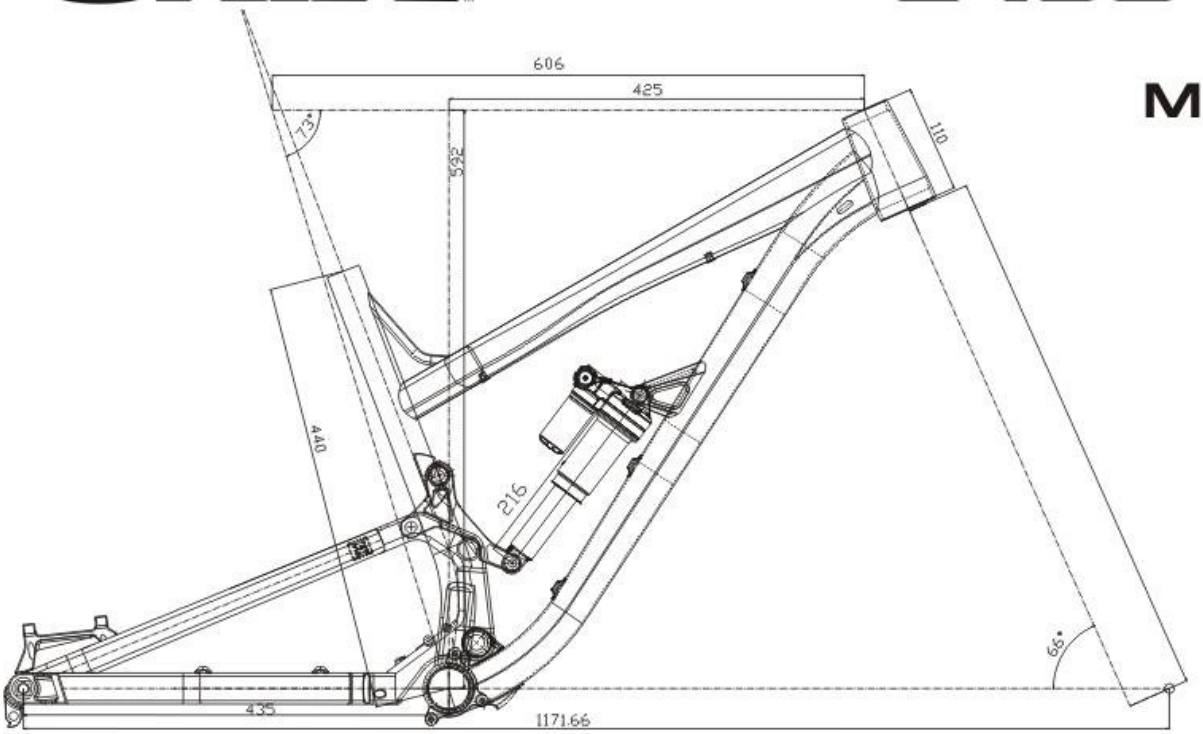

ORYX™ E-160

L

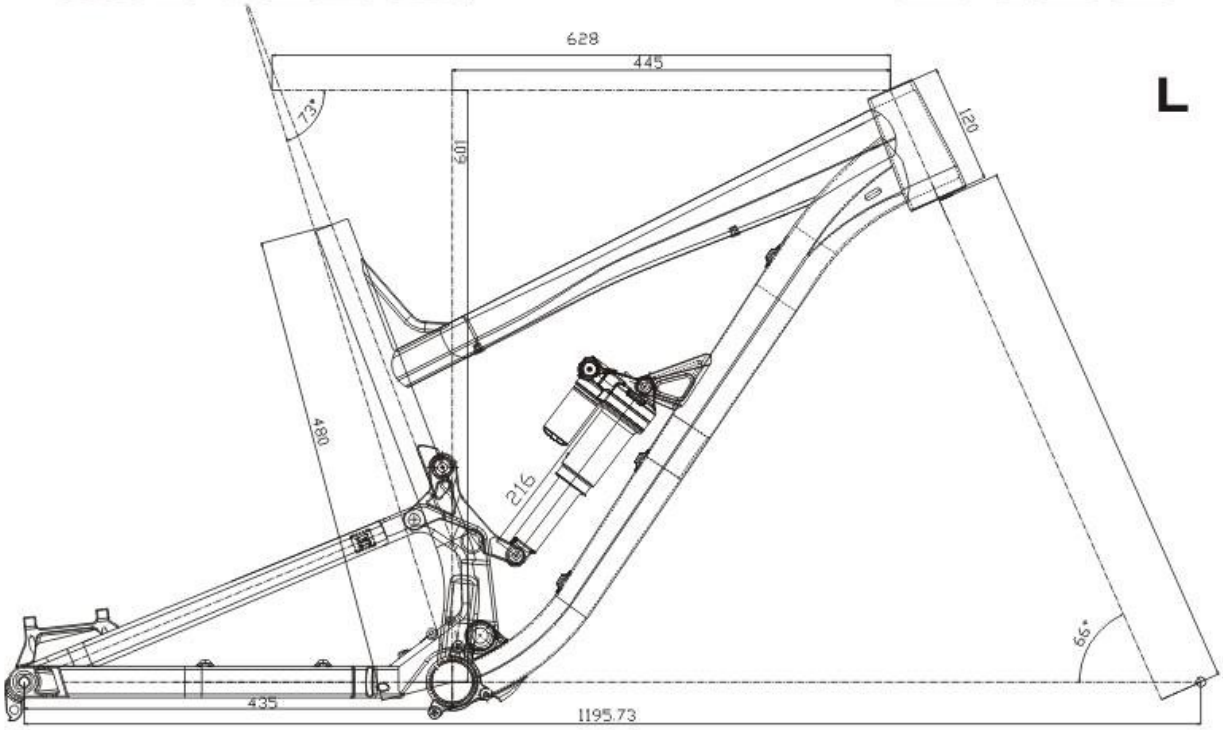

ORYX™ E-160
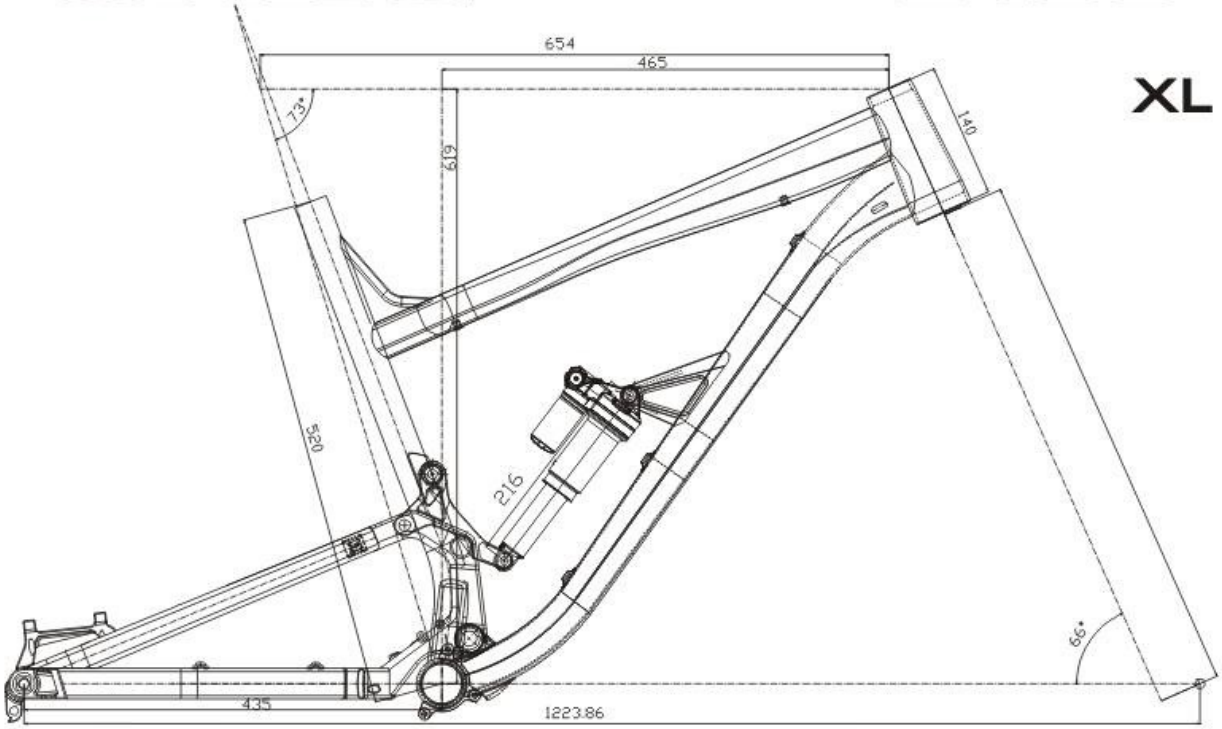
XL